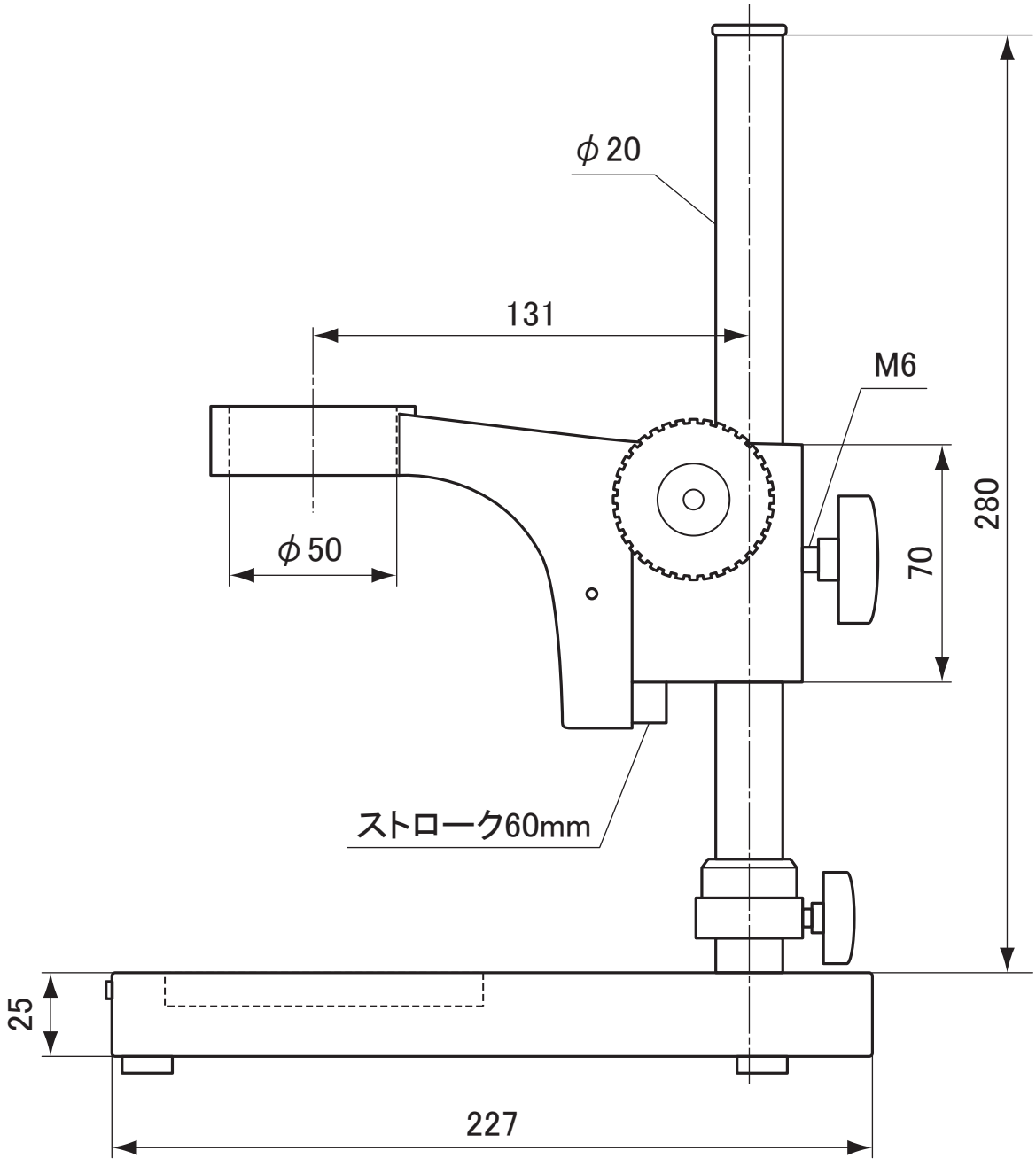
φ20
131
M6
280
70
φ50
ストローク60mm
25
227

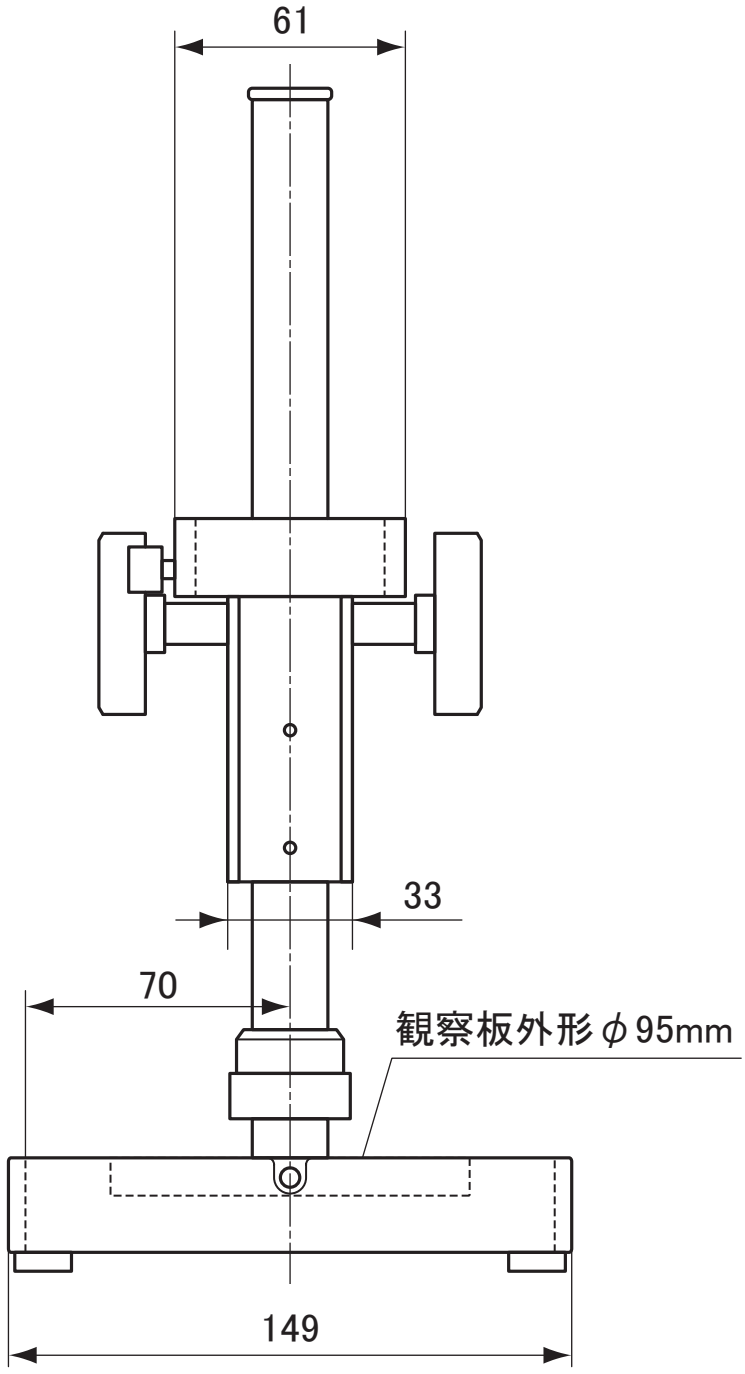
61
33
70
観察板外形φ95mm
149